FESTGELAGERTE BREMS- UND KUPPLUNGSZYLINDER

Sehr leichte Aluminiumzylinder für den Einsatz im Motorsport entwickelt. Der kurze CP 2623 Zylinder wird aufgrund seiner kleinen Einbaumaße bevorzugt verwendet. Alle Standardzylinder haben drei Rücklaufbohrungen (Triple Cut off). Verschiedene Zylinder können auch mit einer Schubstange geliefert werden, die nur in eine Hülse am Zylinder geschoben wird (non captive push rod). Die Schubstangenlänge der Standardausführung beträgt 115 mm mit einem 5/16 UNF Gewinde, außer CP 9093 der 163 mm Schubstangenlänge besitzt.

Alternativ sind auch folgende Schubstangen lieferbar:
› 160 mm lang 5/16 UNF Gewinde
› 115 mm lang M8 x 1,25 mm Gewinde
› 160 mm lang M8 x 1,25 mm Gewinde

Neben den eingravierten Zahlen werden die Zylinder auch durch farbig unterschiedliche Plastikbänder gekennzeichnet.

CP 2623 Aluminiumzylinder

Standard Brems- oder Kupplungszylinder mit kleinen Einbaumaßen für beengte Platzverhältnisse.
Neues, leichteres, geschmiedetes Gehäuse.

Best.-Nr.	Zylinderbohrung			€
3376-1	14,00 mm			207,00
3376-2	15,00 mm			188,00
3377-0	15,80 mm		5/8 inch	184,00
3377-03	16,80 mm			184,00
3378-0	17,80 mm		0,70 inch	184,00
3379-0	19,05 mm		0,75 inch	184,00
3380-0	20,60 mm		13/16 inch	184,00
3381-0	22,20 mm		7/8 inch	184,00
3382-0	23,80 mm		15/16 inch	227,00
3383-0	25,40 mm		1,0 inch	227,00

Gewicht: 0,26 kg
Hub max.: 25,4 mm
Gewinde Eingang: 7/16 UNF
Gewinde Ausgang: 3/8 UNF
Schubstange: 115 mm x 5/16 UNF
Auch lieferbar: Triple cut off und non captive Version

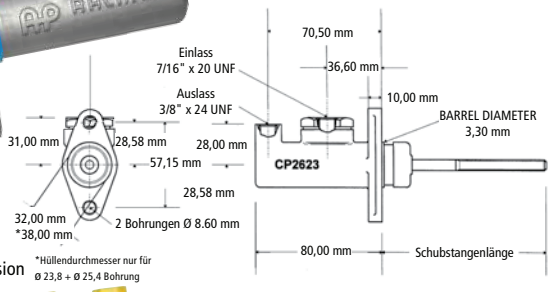

CP 4623 Aluminiumzylinder

Brems- oder Kupplungszylinder mit 60° versetztem Befestigungsflansch. Ansonsten wie CP 2623 Zylinder.
Neu: Als CP 7398 für ABS lieferbar.

Best.-Nr.	Zylinderbohrung			€
3376-3	14,00 mm			222,00
3376-4	15,00 mm			222,00
3377-1	15,80 mm		5/8 inch	197,00
3377-13	16,80 mm			197,00
3378-1	17,80 mm		0,70 inch	197,00
3379-1	19,05 mm		0,75 inch	207,00
3380-1	20,60 mm		13/16 inch	197,00
3381-1	22,20 mm		7/8 inch	197,00

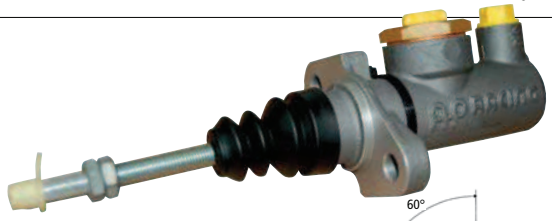

Gewicht: 0,31 kg
Hub max.: 25,4 mm
Gewinde Eingang: M 12x1 mm
Gewinde Ausgang: M 10x1 mm
Schubstange: 115 mm x 5/16 UNF

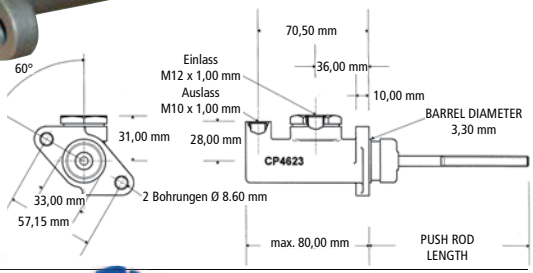

CP 4400 Aluminiumzylinder

Zylinder für Kohlefaser-Fahrgestelle. Befestigung über eine zentrale M32 Mutter. Nach vorne verlegter Eingang gibt mehr Platz für die Flüssigkeitsbehälter.

Best.-Nr.	Zylinderbohrung			€
3376-5	14,00 mm			300,00
3376-6	15,00 mm			300,00
3377-2	15,80 mm		5/8 inch	226,00
3377-23	16,80 mm			226,00
3378-2	17,80 mm		0,70 inch	226,00
3379-2	19,05 mm		0,75 inch	226,00
3380-2	20,60 mm		13/16 inch	226,00
3381-2	22,20 mm		7/8 inch	226,00

Gewicht: 0,29 kg
Hub max.: 25,4 mm
Gewinde Eingang: 7/16 UNF
Gewinde Ausgang: 3/8 UNF
Schubstange: 135 mm x 5/16 UNF

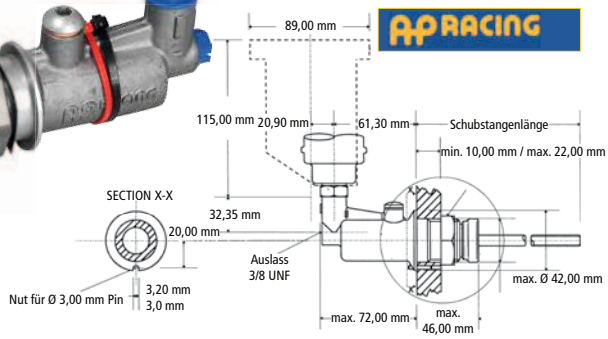

CP 9093 Aluminiumzylinder

Zylinder speziell für Anwendungen mit ABS und hohem Druck. Leichtes, geschmiedetes Gehäuse. **Auch mit metrischen Ein- und Ausgängen lieferbar. (CP 7198-Serie)**

Best.-Nr.	Zylinder-bohrung			€	Best.-Nr. Reparatur Satz	€
3455-0	15,80 mm		5/8 inch	368,00	3456-0RK	22,00
3455-2	17,80 mm		0,70 inch	368,00	3456-2RK	22,00
3455-3	19,05 mm		0,75 inch	368,00	3456-3RK	22,00
3455-4	20,60 mm		13/16 inch	368,00	3456-4RK	22,00
3455-5	22,20 mm		7/8 inch	368,00	3456-5RK	22,00
3455-6	23,80 mm		15/16 inch	368,00	3456-6RK	22,00
3455-7	25,40 mm		1,00 inch	368,00	3456-7RK	22,00

Gewicht: 0,37 kg
Hub max.: 30,0 mm
Gewinde Eingang: 7/16 UNF
Gewinde Ausgang: 3/8 UNF
Schubstange: 163 mm x 5/16 UNF

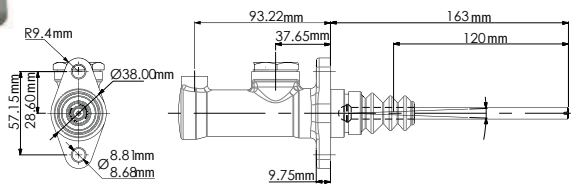

REPARATURSÄTZE FÜR CP 2623, CP 4623, CP 4400 UND CP 6093

Die Reparaturkits für AP Zylinder beinhalten alle: Dichtringe › Ausgleichsscheiben › Sprengringe › Staubkappen › Montagepaste

Best.-Nr.	Zylinderbohrung		€
3389-1	14,00 mm		18,80
3389-2	15,00 mm		18,80
3390-0	15,80 mm	5/8 inch	18,80
3390-2	16,80 mm		15,10

Best.-Nr.	Zylinderbohrung		€
3391-0	17,80 mm	0,70 inch	15,10
3392-0	19,05 mm	0,75 inch	15,10
3393-01[1]	20,60 mm	13/16 inch	15,10
3393-02[2]	20,60 mm	13/16 inch	23,00
3394-0	22,20 mm	7/8 inch	18,80
3395-0	23,80 mm	15/16 inch	15,10
3396-0	25,40 mm	1,0 inch	22,00

[1] Für Zylinder ab Juni 2010 (nicht für CP 4400) [2] Rep.-Kit inkl. Kolben für Zylinder bis Mai 2010

BEWEGLICH GELAGERTE BREMS- UND KUPPLUNGSZYLINDER

Ultraleichte Zylinder mit Uniball- oder Drehschaftlagerung. Die bewegliche Lagerung führt zu einer exakten Schubstangenführung in allen Pedalpositionen. Daher können Kolben und Schubstange am Stück gefertigt werden. Lieferbar als gedrückte oder gezogene Ausführung. Auch zur Verwendung mit den CP 5520 Waagebalken oder den entsprechenden Pedalsystemen von AP Racing.

CP 6461 Brems- und Kupplungszylinder (Push Rod)

Neu entwickelter Geberzylinder mit gezogener Betätigung und verstärkter Zugstange (Pullrod). Der Zylinder entspricht dem CP 6465 mit dem Unterschied, dass die Betätigungsstange mit ihrem 3/8" einen um etwa 1,5 mm größeren Durchmesser aufweist als der CP 6465.

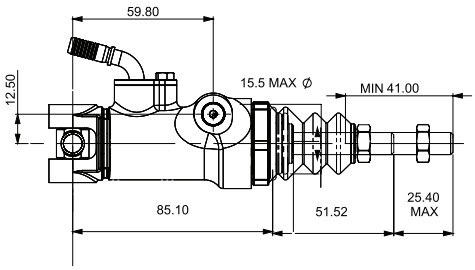

Best.-Nr.	Zylinderbohrung		€	Best.-Nr. Reparatur Satz	€
3459-0	14,90 mm	■ ■	510,00	3387-00	44,90
3459-1	16,20 mm	■	510,00	3387-01	44,90
3459-3	18,80 mm	■	510,00	3387-03	44,90
3459-4	20,20 mm	■	510,00	3387-04	44,90
3459-5	21,20 mm	■ ■	510,00	3387-08	44,90
3459-6	21,80 mm	■	510,00	3387-05	44,90
3459-7	22,40 mm	■ □	510,00	3387-09	44,90
3459-8	23,70 mm	□	510,00	3387-06	44,90

Gewicht: 0,23 kg bis 0,27 kg
Hub max.: 25,4 mm
Gewinde Eingang: Aufnahme für D-04 Schlauch
Gewinde Ausgang: M 10x1 mm
Schubstange: 3/8 UNF

Weitere Informationen finden Sie in unserem Webshop unter **www.isa-racing.de**

CP 6465 Aluminiumzylinder (Pull Rod)

Gezogene Version für CP 5520 Waagebalken. Sehr flache Bauweise durch seitlichen Ausgang und speziellem Zulaufanschluss. Auch als Version mit verstäkter Zugstange Gewinde: 3/8"x 24 UNF lieferbar (CP 6461).

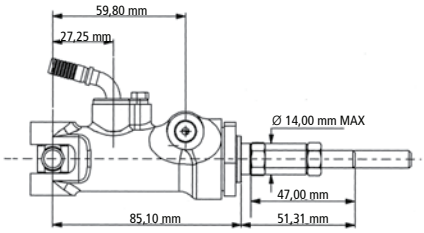

Best.-Nr.	Zylinderbohrung		€	Best.-Nr. Reparatur Satz	€
3387-0	14,90 mm	■ ■	444,00	3387-00	44,90
3387-1	16,20 mm	■	444,00	3387-01	44,90
3387-2	17,30 mm	■	444,00	3387-02	44,90
3387-3	18,80 mm	■	444,00	3387-03	44,90
3387-4	20,20 mm	■	444,00	3387-04	44,90
3387-8	21,20 mm	■ ■	444,00	3387-08	44,90
3387-5	21,80 mm	■	444,00	3387-05	44,90
3387-6	23,70 mm	□	444,00	3387-06	44,90
3387-7	25,40 mm	■	444,00	3387-07	44,90

Mit nadelgelagertem Drehschaft.

Gewicht: 0,27 kg
Hub max.: 25,4 mm
Gewinde Eingang: Aufnahme für D-04 Schlauch
Gewinde Ausgang: M 10x1 mm
Schubstange: M 8x1,25 mm

Zulaufanschlüsse für
verpresste D-04 G-Line Leitungen, CP 6465, CP 6467 und CP 6468 Zylinder.

Best.-Nr.	Beschreibung	€
3305-4	Anschlusskit gerade	47,70
3305-3	Anschlusskit 75°	70,80
3305-5	Anschlusskit 90°	70,80

CP 6467 Aluminiumzylinder

Zylinder wie CP 6465, jedoch speziell für Anwendungen mit ABS und hohem Druck.

Best.-Nr.	Zylinderbohrung		€	Best.-Nr. Reparatur Satz	€
3457-0	14,90 mm	■ ■	496,00	3457-0RK	52,70
3457-1	16,20 mm	■	496,00	3457-1RK	52,70
3457-2	17,30 mm	■	496,00	3457-2RK	52,70
3457-3	18,80 mm	■	496,00	3457-3RK	52,70
3457-4	20,20 mm	■	496,00	3457-4RK	52,70
3457-5	21,20 mm	■ ■	496,00	3457-5RK	52,70
3457-6	21,80 mm	■	496,00	3457-6RK	52,70
3457-7	23,70 mm	□	496,00	3457-7RK	52,70
3457-8	25,40 mm	■	496,00	3457-8RK	52,70

Auf Anfrage auch als "Anti-Knockback" Version lieferbar.

Gewicht: 0,24 - 0,28 kg
Hub max.: 25,4 mm
Gewinde Eingang: Aufnahme für D-04 Schlauch
Gewinde Ausgang: M 10x1 mm
Schubstange: M 8x1,25 mm

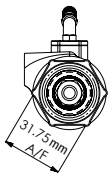

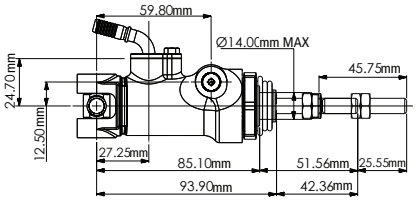

CP 6468 Aluminiumzylinder

Gezogene Ausführung mit Uniball-Lager als Befestigungspunkt. Sehr flache Bauweise durch seitlichen Ausgang und spezielle Zulaufanschlüsse.

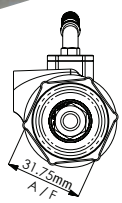

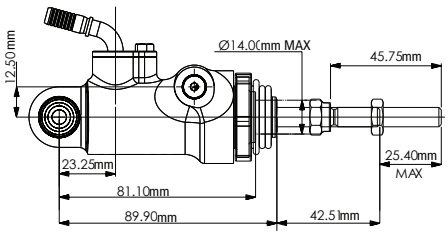

Best.-Nr.	Zylinder-bohrung		inch	€	Best.-Nr. Reparatur Satz	€
3458-0	14,90 mm	■ ■	0,587	453,00	3387-00	44,90
3458-1	16,20 mm	■	0,638	453,00	3387-01	44,90
3458-2	17,30 mm	■	0,681	453,00	3387-02	44,90
3458-3	18,80 mm	■	0,740	453,00	3387-03	44,90
3458-4	20,20 mm	■	0,795	453,00	3387-04	44,90

Gewicht: 0,23 - 0,27 kg
Hub max.: 30,0 mm
Gewinde Eingang: Aufnahme für D-04 Schlauch
Gewinde Ausgang: M 10x1 mm
Schubstange: M 8x1,25 mm

BEWEGLICH GELAGERTE BREMS- UND KUPPLUNGSZYLINDER

CP 7855 Aluminiumzylinder (Push Rod)

Gedrückte Version mit Uniball-Lager als Befestigungspunkt.

Best.-Nr.	Zylinderbohrung		€	Best.-Nr. Reparatur Satz	€
3386-0	14,00 mm	■ ■	325,00	3386-00	38,20
3386-1	15,00 mm	■ ■	325,00	3386-01	38,20
3386-2	15,80 mm	■	325,00	3386-02	38,20
3386-21	16,80 mm	■ ■	325,00	3386-022	38,20
3386-3	17,80 mm	■	325,00	3386-03	38,20
3386-4	19,05 mm	■	325,00	3386-04	38,20
3386-5	20,60 mm	■	325,00	3386-05	38,20
3386-6	22,20 mm	■	325,00	3386-06	38,20
3386-7	23,80 mm	□	325,00	3386-07	38,20
3386-8	25,40 mm	■	325,00	3386-08	38,20

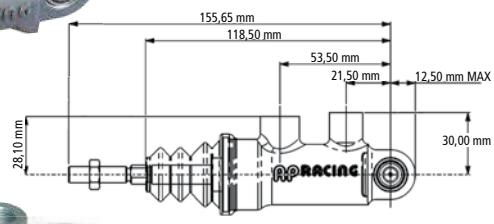

Gewicht: 0,29 kg
Hub max.: 30 mm
Gewinde Eingang: 7/16 UNF
Gewinde Ausgang: 3/8 UNF
Schubstange: 5/16 UNF

CP 7854 Aluminiumzylinder (Push Rod)

Gedrückte Version für CP 5520 Waagebalken.

Best.-Nr.	Zylinderbohrung		€	Best.-Nr. Reparatur Satz	€
3386-10	14,00 mm	■ ■	325,00	3386-00	38,20
3386-11	15,00 mm	■ ■	325,00	3386-01	38,20
3386-12	15,80 mm	■	325,00	3386-02	38,20
3386-121	16,80 mm	■ ■	325,00	3386-022	38,20
3386-13	17,80 mm	■	325,00	3386-03	38,20
3386-14	19,05 mm	■	325,00	3386-04	38,20
3386-15	20,60 mm	■	325,00	3386-05	38,20
3386-16	22,20 mm	■	325,00	3386-06	38,20
3386-17	23,80 mm	□	325,00	3386-07	38,20
3386-18	25,40 mm	■	325,00	3386-08	38,20

Mit nadelgelagertem Drehschaft.

Gewicht: 0,29 kg
Hub max.: 30,0 mm bis Ø 22,20 mm
28,0 mm ab Ø 23,80 mm
Gewinde Eingang: 7/16 UNF
Gewinde Ausgang: 3/8 UNF
Schubstange: 5/16 UNF

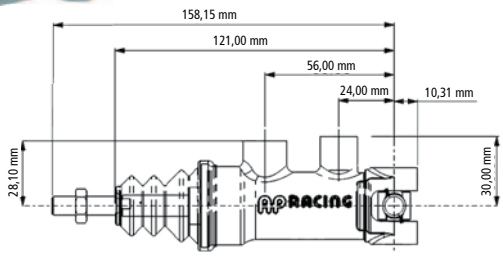

AP RACING TANDEM-GEBERZYLINDER

CP 5540 Tandem-Mastercylinder

Aluminium Tandem-Bremszylinder mit getrennten Kreisen für VA und HA. Zur Verwendung mit der CP 5540-Pedaleinheit. Das Verhältnis der beiden Bremskreise ergibt sich durch unterschiedliche Kolbengrößen. Es sind 4 Kombinationen erhältlich. Inkl. Gelenkköpfen.

Best.-Nr.	Kolben-Ø Bremskreis 1	Kolben-Ø Bremskreis 2	€
3388-9091ME	15,8 mm (5/8 inch)	17,8 mm (0,7 inch)	1.317,00
3388-9092ME	15,8 mm (5/8 inch)	19,05 mm (0,75 inch)	1.317,00
3388-9191ME	17,8 mm (0,7 inch)	17,8 mm (0,7 inch)	1.317,00
3388-9192ME	17,8 mm (0,7 inch)	19,05 mm (0,75 inch)	1.317,00

Gewicht: 0,4 kg (inkl. Gelenkköpfen)
Hub max.: 2x 22,5 mm
Gewinde Eingang: M 10x1 mm
Gewinde Ausgang: M 10x1 mm
Schubstange: M 8x1,25 mit 8 mm Bohrung

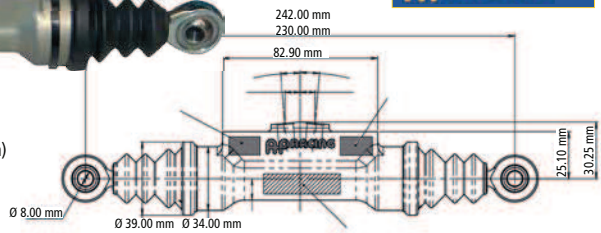

GIRLING ALUMINIUM BREMS- UND KUPPLUNGSZYLINDER

GIRLING Zylinder ohne Reservoir

Gewicht: 0,38 kg
Hub max.: 38,00 mm
Gewinde Eingang: 7/16 UNF
Gewinde Ausgang: 3/8 UNF
Schubstangenlänge: 95 mm
Schubstangengewinde: 5/16 UNF
Max. Leistungsdruck: 100 bar

Maße der Befestigungsflansche von AP-RACING und GIRLING Zylindern sind identisch.

Best.-Nr.	Zylinderbohrung		€
3405-0	15,80 mm	5/8 inch	90,00
3406-0	17,80 mm	0,70 inch	90,00
3407-0	19,05 mm	0,75 inch	90,00

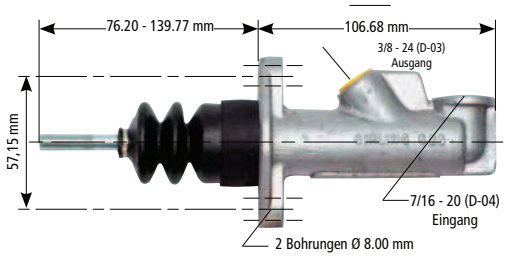

GIRLING Zylinder mit Reservoir

Gewicht: 0,42 kg
Hub max.: 38,00 mm
Gewinde Ausgang: 3/8 UNF
Schubstangenlänge: 102 mm
Schubstangengewinde: 5/16 UNF
Max. Leistungsdruck: 100 bar

Best.-Nr.	Zylinderbohrung		€
3409-0	15,80 mm	5/8 inch	92,00
3410-0	17,80 mm	0,70 inch	92,00
3411-0	19,05 mm	0,75 inch	92,00

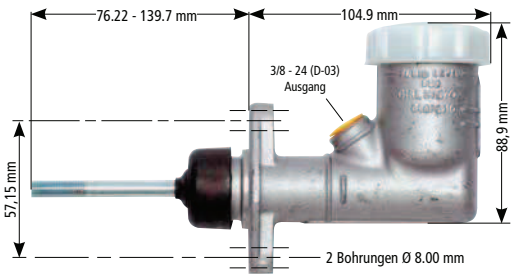

obp ZYLINDER

NEU

Diese preisgünstigen Zylinder des englischen Herstellers sind ein Nachbau der bekannten Girling-Geberzylinder. Material: Aluminiumguss. Die Befestigungsmaße entsprechen den Girling-Geberzylindern. Wahlweise mit oder ohne Reservoir.

OBP Zylinder ohne Reservoir

Gewicht: 0,3 kg
Hub max.: 31,5 mm
Gewinde Eingang: 7/16"-20 UNF
Gewinde Ausgang: 3/8"-24 UNF
Schubstangengewinde: 84 mm
Schubstangengewinde: 5/16"

Best.-Nr.	Zylinderbohrung	€
3423-0	17,80 mm / 0,7"	50,00
3423-1	15,88 mm / 0,625"	50,00
3423-2	19,05 mm / 0,75"	50,00
3423-3	22,23 mm / 0,875"	50,00
3423-4	25,40 mm / 1,0"	50,00

OBP Zylinder mit Reservoir

Gewicht: 0,35 kg
Hub max.: 31,5 mm
Gewinde Eingang: 7/16"-20 UNF
Gewinde Ausgang: 3/8"-24 UNF
Schubstangengewinde: 84 mm
Schubstangengewinde: 5/16"

Best.-Nr.	Zylinderbohrung	€
3423-6	17,80 mm / 0,7"	57,00
3423-5	15,88 mm / 0,625"	57,00
3423-7	19,05 mm / 0,75"	57,00
3423-8	22,23 mm / 0,875"	57,00
3423-9	25,40 mm / 1,0"	57,00

ZUBEHÖR für OBP Zylinder

Dieses Zubehör ist ausschließlich für OBP Zylinder zu verwenden.

Best.-Nr.	Beschreibung	€
3423-30	Reparaturkit für 0,625" Zylinder	16,00
3423-31	Reparaturkit für 0,7" Zylinder	16,00
3423-32	Reparaturkit für 0,75" Zylinder	16,00
3423-35	Schubstange 5/16", Länge 84 mm	5,00

tilton BREMS- UND KUPPLUNGSZYLINDER

SERIE 76 Geberzylinder

Die Besonderheit dieser Geberzylinder ist der zweite Ausgang an der Stirnseite. Die beiden Ausgänge können entweder alternativ oder parallel z.B. zum Anschluss eines Drucksensors benutzt werden.

Best.-Nr.	Zylinder-bohrung		€	Best.-Nr. Reparatur Satz	€
3408-76625	15,88 mm	5/8 inch	140,00	3408-76625RK	28,00
3408-76700	17,78 mm	7/10 inch	151,20	3408-76700RK	28,00
3408-76750	19,05 mm	3/4 inch	140,00	3408-76750RK	28,00
3408-76812	20,64 mm	13/16 inch	151,20	3408-76812RK	28,00
3408-76875	22,23 mm	7/8 inch	140,00	3408-76875RK	28,00
3408-761000	25,40 mm	1 inch	140,00	3408-761000RK	28,00

Gewicht: 0,32 kg
Hub max.: 27,90 mm
Gewinde Eingang: 7/16 UNF
Gewinde Ausgang: 3/8 UNF
Schubstangengewinde: 5/16 UNF

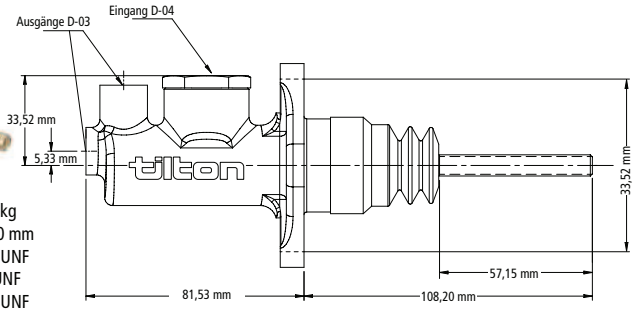

SERIE 78 Geberzylinder

Gedrückte Geberzylinder aus geschmiedetem Aluminium. Uniball-Lagerung für verminderte Reibung. O-Ring Abdichtung der Schubstangenführung. Zur Verwendung mit der Serie 900-Pedalerie. Nachfolger der Serie 77-Geberzylinder.

Best.-Nr.	Beschreibung	€
3408-77015	Adapter Serie 78 / D-04 konisch x D-06 flach	16,80
3408-783400	Ringstück Serie 78 / Gewinde-Holschraube: D-06, -Ringstück: D-04	22,40

3408-77015

NEU

3408-783400

Best.-Nr.	Zylinder-bohrung		€	Best.-Nr. Reparatur Satz	€
3408-78625	15,88 mm	5/8 inch	274,30	3408-78625RK	44,80
3408-78700	17,78 mm	7/10 inch	274,30	3408-78700RK	44,80
3408-78750	19,05 mm	3/4 inch	274,30	3408-78750RK	44,80
3408-78812	20,64 mm	13/16 inch	274,30	3408-78812RK	44,80
3408-78875	22,23 mm	7/8 inch	274,30	3408-78875RK	44,80
3408-78937	23,80 mm	15/16 inch	274,30	3408-78937RK	44,80
3408-781000	25,40 mm	1 inch	274,30	3408-781000RK	44,80

Gewicht: 0,18 kg
Hub max.: 27,90 mm
Gewinde Eingang: 9/16 UNF
Gewinde Ausgang: 3/8 UNF
Schubstangengewinde: 3/8 UNF

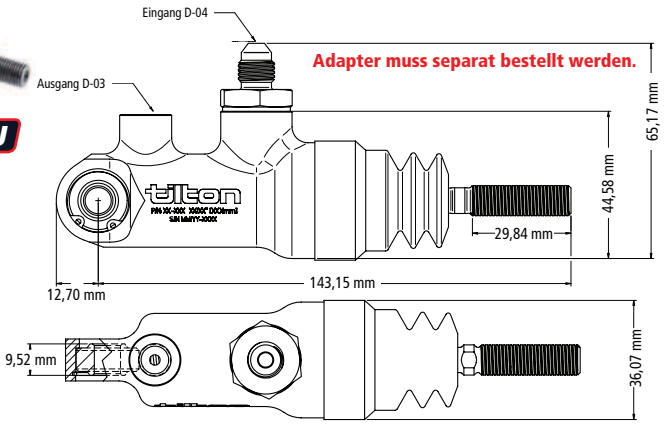

SERIE 79 Geberzylinder

Gedrückter Geberzylinder auf Basis der Serie78, jedoch durch ein spezielles internes Ventil für die Verwendung zusammen mit ABS ausgelegt. Das Eingangsgewinde besitzt eine Aufnahme für ein D-04 Fitting mit Außengewinde, das separat bestellt werden muss. Direkter Austausch für Serie 77 und Serie 78 Geberzylinder.

Best.-Nr.	Zylinder-bohrung		€
3408-79625	15,88 mm	5/8 inch	442,30
3408-79700	17,78 mm	7/10 inch	442,30
3408-79750	19,05 mm	3/4 inch	442,30
3408-79812	20,64 mm	13/16 inch	442,30
3408-79875	22,23 mm	7/8 inch	442,30

Best.-Nr.	Beschreibung	€
3408-79523	Anschluss 90 Grad D-04	22,40

3408-79523

Gewicht: 0,21 kg
Hub max.: 26,90 mm
Gewinde Eingang: Aufnahme 3408-79523
Gewinde Ausgang: 3/8 UNF
Schubstangengewinde: 3/8 UNF

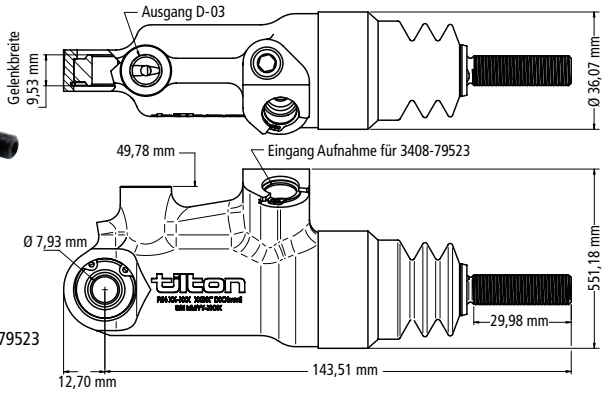

AP RACING FLÜSSIGKEITSBEHÄLTER UND ZUBEHÖR

Die Kunststoffbehälter sind geeignet für Brems- oder Hydraulikflüssigkeiten. Die in verschiedenen Ausführungen lieferbaren Behälter können sowohl für AP RACING als auch für GIRLING und Tilton-Bremszylinder verwendet werden. Diverse Anschlüsse für die Behälter auf Seite 33 und 117. **Alle Maßangaben in mm.**

AP RACING CP 4709

Auch mit M12x1 und Anschlussgewinde für CP4623 Zylinder lieferbar.

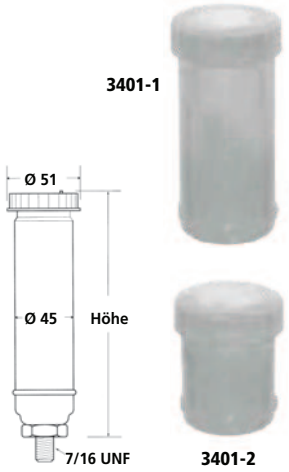

Best.-Nr.	Volumen	Höhe	€
3401-0	183 ccm	186 mm	59,00
3401-1	123 ccm	136 mm	59,00
3401-2	75 ccm	96 mm	59,00
3404-6	Ersatzdeckel		5,10

AP RACING CP 2293-141

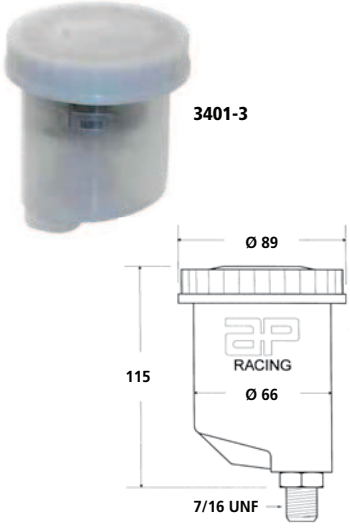

Best.-Nr.	Volumen	Anschluss-gewinde	€
3401-3	275 ccm	7/16 UNF	59,00
3404-5	Ersatzdeckel		13,00

AP RACING CP 4342

Ein oder zwei 8 mm Schlauchanschlüsse. Zwei Befestig. -laschen mit 6,5 mm Bohrung.

Best.-Nr.	Volumen	Ausführung	€
3402-0	200 ccm	1 Anschluss B	35,00
3402-1	200 ccm	2 Anschlüsse A+C	25,00
3404-5	Ersatzdeckel		13,00

AP RACING CP 2293 340 ccm

Auch mit aus der Mitte versetztem Anschlussgewinde lieferbar. Inkl. Faltenbalg.

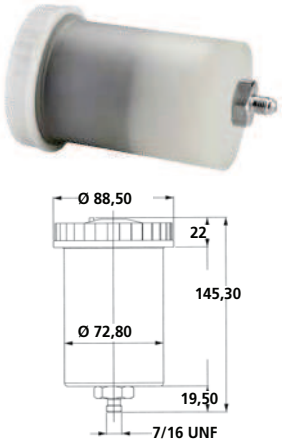

Best.-Nr.	Volumen	Gewinde	An-schluss	€
3403-2	340 ccm	7/16 UNF	mittig	188,00
3403-3	340 ccm	7/16 UNF	versetzt	201,00

AP Racing CP 2293 400 ccm

Lieferung ohne Faltenbalg. Push-on Anschluss.

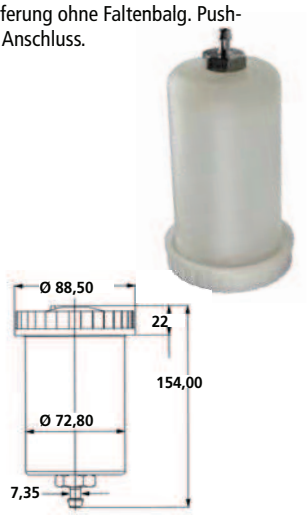

Best.-Nr.	Volumen	Gewinde push on	An-schluss	€
3403-7	400 ccm	3/8 UNF	mittig	208,00

AP RACING CP 5709

Der Behälter besitzt eine umlaufende Sicke zur Befestigung z.B. mittels eines Kabelbinders.

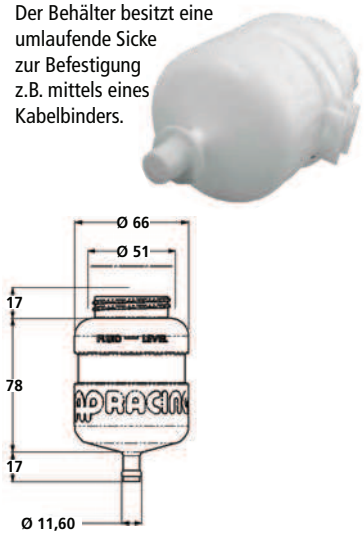

Best.-Nr.	Volumen	Schlauchanschluss	€
3400-0	185 ccm	8 mm	32,00

Girling Behälter klein

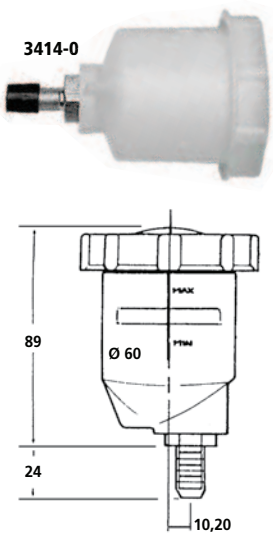

Best.-Nr.	Volumen	Anschlussgewinde	€
3414-0	120 ccm	7/16 UNF	32,00
3414-1	Ersatzdeckel		22,00

Girling Behälter groß

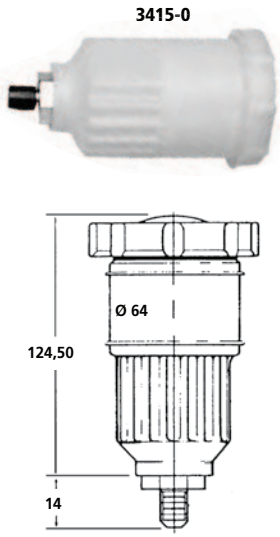

Best.-Nr.	Volumen	Anschlussgewinde	€
3415-0	180 ccm	7/16 UNF	48,00
3414-1	Ersatzdeckel		22,00

tilton 3-fach Behälter

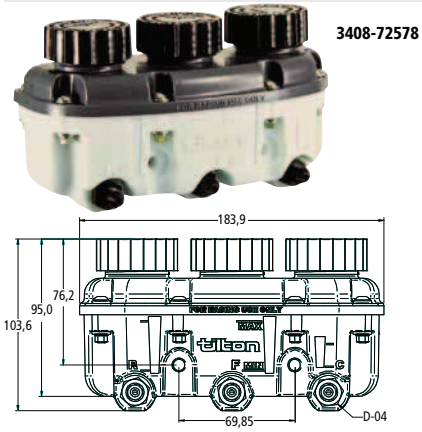

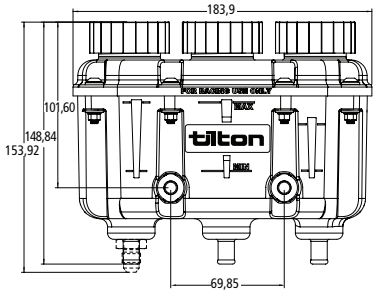

Best.-Nr.	Volumen Vorderachse | Hinterachse | Kupplung	Anschluss	€
3408-72577	289 ccm | 186 ccm | 118 ccm	3 x D-04 7/16 UNF	178,10
3408-72576	289 ccm | 186 ccm | 118 ccm	3 x 8 mm	138,90
3408-72578	182 ccm | 117 ccm | 59 ccm	3 x D-04 7/16 UNF	178,10

ZUBEHÖR FÜR BREMS- UND KUPPLUNGSZYLINDER

Metallhalter

Behälter nicht enthalten.

Best.-Nr.	Ausführung	Maße	€
3415-3	für 1 Behälter	100 x 56 mm	6,60
3415-4	für 2 Behälter	200 x 56 mm	7,30

Catchtank Kit

- Zusätzliches Flüssigkeitsreservoir für Geberzylinder
- Reduziert die Feuchtigkeitsaufnahme
- Alternative zu Gummibälgen
- Behältervolumen wird nicht beeinträchtigt

Lieferumfang:
- 1 Catchtank
- 3 Nippel mit U-Scheiben und Muttern
- 1 T-Verbindungsstück
- 2 Kabelbinder
- 4 Montageblöcke

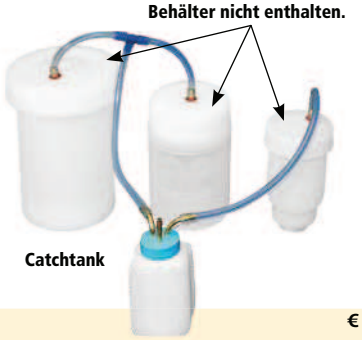

Best.-Nr.	Beschreibung	€
3433-0	Catchtank Kit	41,00

Reparatursätze für Girlingzylinder

Inhalt Reparatur-Kit:
Staubmanschette, Dichtringe, Sicherungsringe und Montagepaste.

Best.-Nr.	Beschreibung	€
3405-1	Reparatursatz 15,80 mm5/8"	22,60
3406-1	Reparatursatz 17,80 mm0,70"	22,60
3407-1	Reparatursatz 19,05 mm0,75"	22,60
3416-0	Ersatzdeckel Aluminium	15,80
3416-1	Ersatzdeckel Kunststoff	7,80

Schubstangen für Girlingzylinder

Best.-Nr.	Länge	Gewinde	€
3412-0	68,00 mm	5/16 UNF	5,70
3412-1	83,30 mm	5/16 UNF	7,60
3412-2	93,70 mm	5/16 UNF	17,80
3412-3	116,50 mm	5/16 UNF	22,70
3412-4	124,50 mm	5/16 UNF	29,80
3412-5	145,30 mm	5/16 UNF	15,20
3412-6	152,40 mm	5/16 UNF	22,10

Aufsatz für Girlingzylinder

Best.-Nr.	Beschreibung	€
3413-0	Behälteraufsatz	27,30

Gabel-Endstücke

Endstück für Schubstangen mit 5/16 UNF Innengewinde und 8 mm Bohrung.

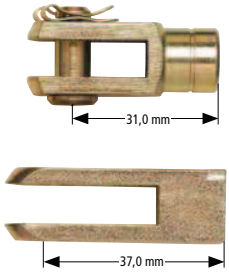

Best.-Nr.	Komplett-Länge	Ausführung	€
3417-0	48,00 mm	ohne Bolzen	15,60
3417-1	42,00 mm	mit Sicherungsbolzen	9,70

Zulaufleitungen

Bremsflüssigkeitsfester Schlauch für die Montage zwischen Behälter und Bremszylinder.

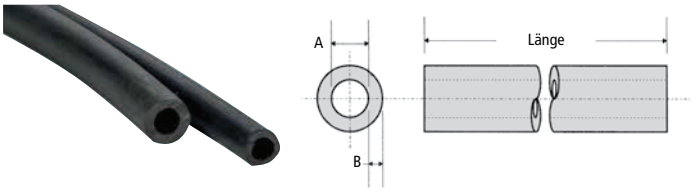

Best.-Nr.	Schlauch	Maß	A mm	B mm	€
3310-0	305 mm lang		8,00	3,00	5,40
3310-1	610 mm lang		8,00	3,00	9,10
3310-2	Meterware		6,00	2,00	16,50
3310-3	Meterware		8,00	2,00	16,50

Aluadapter für Zulaufleitung

Beide Versionen sind für einen Schlauch mit 8 mm Innendurchmesser vorgesehen. Für den CP 4623 Zylinder sind die Anschlüsse mit metrischem Gewinde erhältlich.

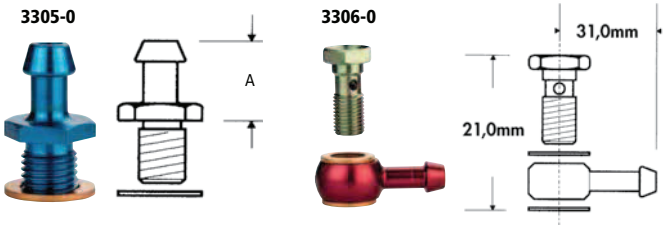

Best.-Nr.	Beschreibung	A	€
3305-0	Alu-Adapter 7/16 UNF, blau	18 mm	17,00
3305-6	Alu-Adapter 7/16 UNF, schwarz	15 mm	6,90
3306-0	Banjo mit Hohlschraube 7/16 UNF		52,10

Alu-Anschlüsse

Schlauchanschlüsse für extern befestigte Behälter mit 7/16 UNF-Gewinde.

Best.-Nr.	Gewinde	Schlauch -Ø	Ausführung	€
1019-8	7/16 UNF	6,35 mm	Gerade	8,50
1020-8	7/16 UNF	6,35 mm	45°	26,00
1021-8	7/16 UNF	6,35 mm	90°	26,00

Gummibalg für Vorratsbehälter

Reduziert die Aufnahme von Staub und Feuchtigkeit in den Behälter und verhindert das Überlaufen der Bremsflüssigkeit.

*Original Einsatz muss entfernt werden.

Best.-Nr.	Beschreibung	Balg-Ø	€
3404-2	Für 3402-0, 3402-1, 3401-3*	65 mm	18,80
3404-3	Für 3401-0, 3401-1, 3401-2	35 mm	17,40
3404-4	Für 3403-2, 3403-3	65 mm	23,90
3415-2	Für 3414-0 und 3415-0	48 mm	14,70